Naxe

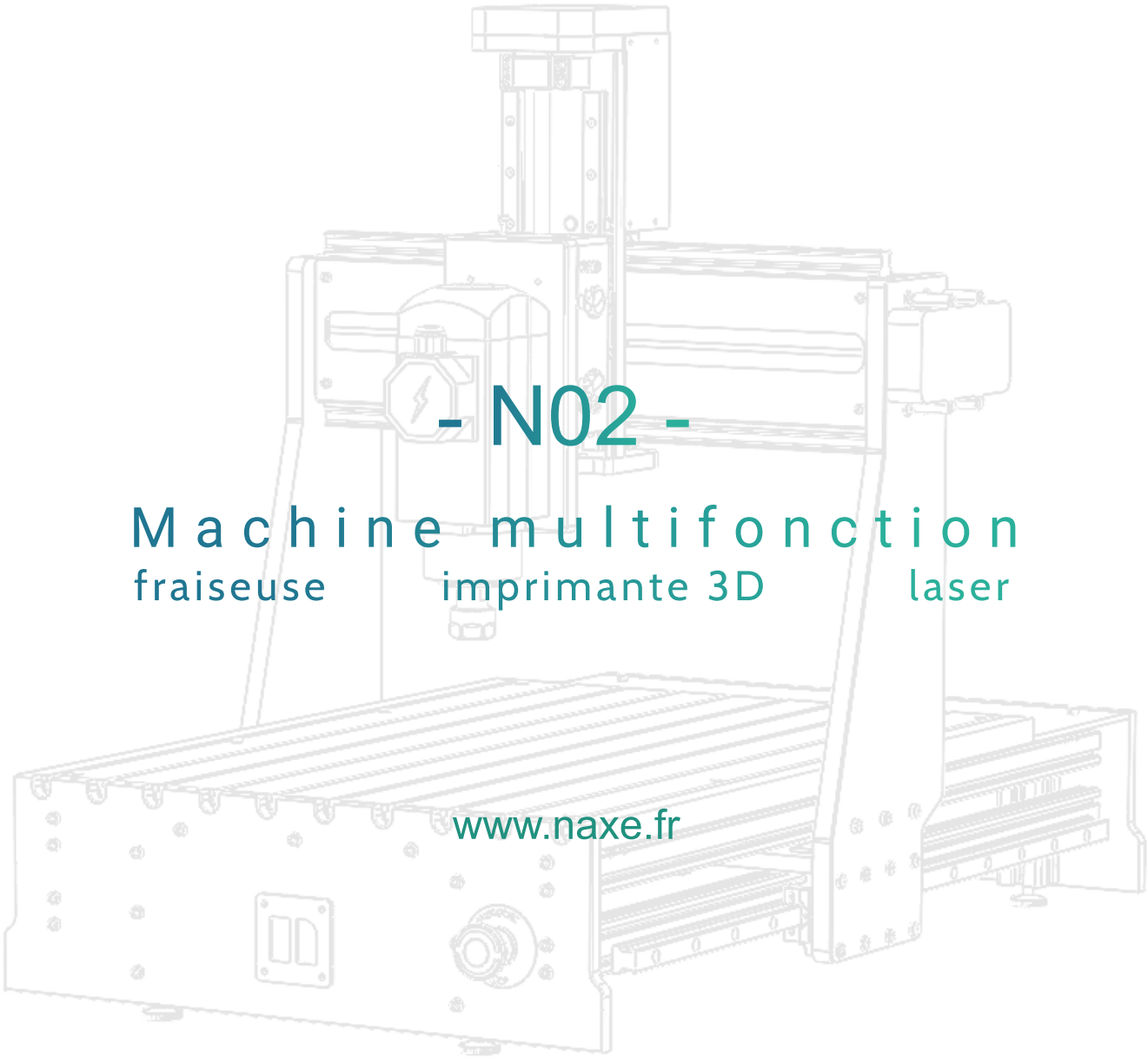

- N02 -

Machine multifonction

fraiseuse imprimante 3D laser

www.naxe.fr

Information produit

Applications

Electronique

Confectionnez, personnalisez, adaptez vos pièces électroniques avec l'ensemble des outils N-Série.

Prototypage

3 technologies pour accélerer le developemment d'un produit

Menuiserie

Grâce à notre technologie de fraisage, créez sans limite sur vos conceptions en bois.

Education

Grâce à l'utilisation de trois technologies complémentaires, les étudiants sont formés à une nouvelle façon de fabriquer.

Industries

Plus de technologies concentrées! Naxe embarque un savoir-faire industriel afin de limiter les frais et les délais de sous-traitance.
Des outils simples pour des enjeux complexes!

FabLab

Réaliser un prototype, valider un concept ou un démonstrateur n'a jamais été aussi rapide.
La polyvalence des outils Naxe offre une création débridée.

Bureaux d'études

Designez vos prototypages grâce aux 3 technologies complémentaires.
Fabriquez votre pièce en impression 3D et adaptez là en l'usinant.

Trois fonctions

Laser

Le laser de 6W à lumière bleue vous permet de personnaliser toutes vos pièces. Très simple d'utilisation, cette technologie vous offre une possibilité de gravure sur tout type de surface.

Imprimante 3D

L'impression 3D FFM est idéale pour une réalisation rapide et flexible. Le Diâmetre de fil de 1.75mm non propriétaire et sa technologie à double entrainement direct vous offre une large gamme de choix de polymère.

Fraiseuse

Grâce à la broche de fraisage de 2,2 KW, la NO2 est parfaitement adaptée à tout type d'usinage. Une mécanique fiable et robuste lui permet de répondre aux contraintes d'usinage de métaux et tous types de matériaux

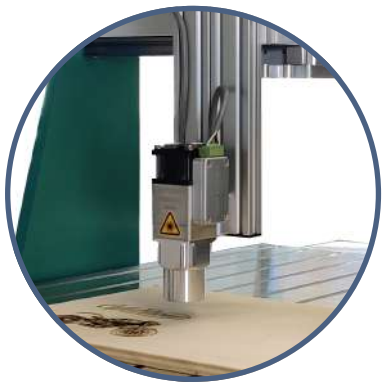

Dessin technique

Naxe est le premier fabricant français à associer en une seule machine l'impression 3D, le fraisage et la gravure laser. En se concentrant sur ce qui est véritablement essentiel pour un utilisateur professionnel, cet outil base sa valeur ajoutée sur la simplicité d'utilisation, la robustesse et la précision.

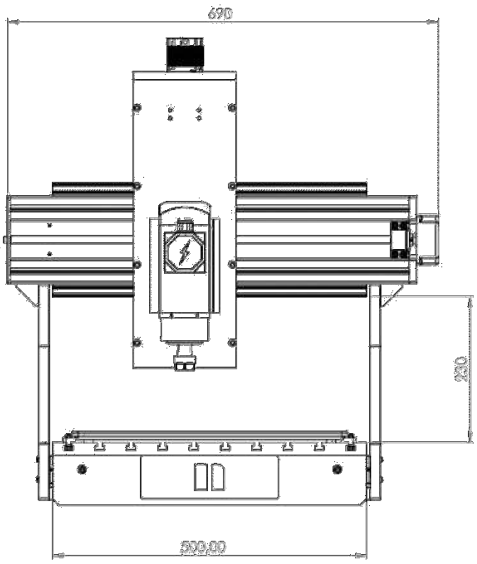

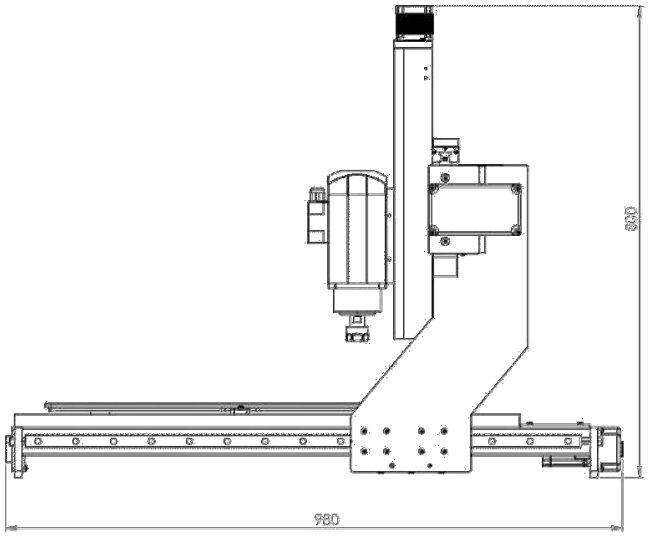

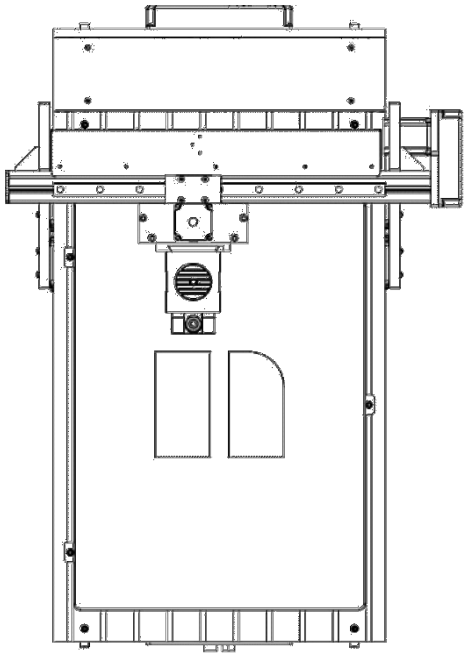

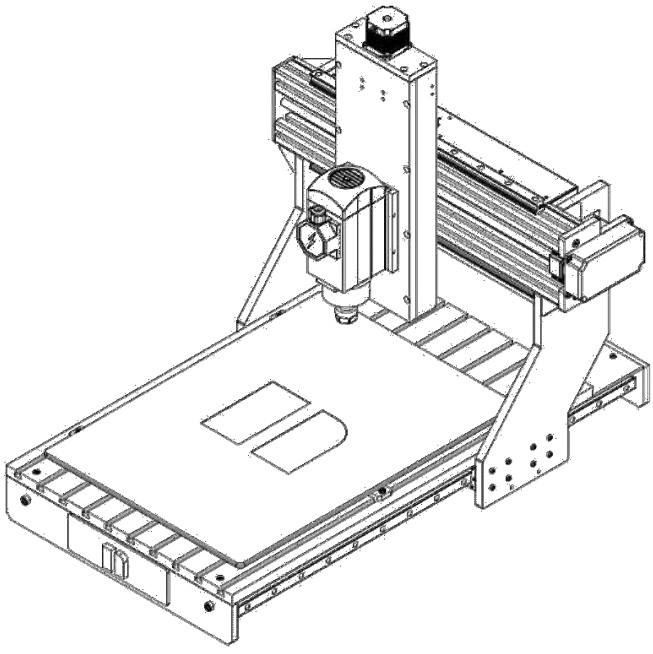

Données techniques

Caractéristiques générales

Dimensions externes	570x 960 x 750 mm
Plateau	Aluminium | épaisseur 20 mm | T-Slot DIN508 | Surfacé
Zone de serrage	800 x 500 mm
Course utile	420 x 960 x 200 mm
Passage sous portique	219 mm
Vis à bille	X : 16 x 10 mm | Y: 16 x 10 mm | Z: 16 x 5 mm | Classe de tolérence T07 | HIWIN
Répétabilité	0,005 (+/-)
Précision	0,01 mm
Guidage linéaire	X: 20mm | Y:20mm avec double chariot | Z:15mm avec double chariot | HIWIN |
Vitesse d'avance max	X : 100mm/s | Y : 100 mm/s | Z : 83mm/s
Accélération max	X : 300mm/s² | Y: 300 mm/s² | Z: 200mm/s²
Poids sans accéssoires	95 KG

Caractéristiques d'usinage

Broche	HF - Motor Teknomotor 2.2 KW
Puissance	2 200 Watt
Vitesse de rotation max	18 000 Trs/min
Pince	ER20
Diamètre fraises	Min: 1 mm | Max: 13 mm
Tension	230 V
Refroidissement	Air
Poids	6,6 Kg
Pilotage	Par variateur : Inverter Omron MX2

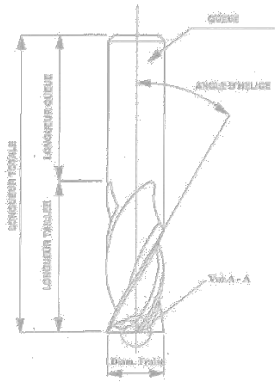

Caractéristiques gravure laser

Puissance optique	6 Watt
Débit du ventilateur	43 m³/h
Temp. ambiante max	45 °C
Tension	24 V
Consomation max	30 W
Distance focal	60 mm
Largeur du faisceau	0,01 mm

Caractéristiques impression 3D

Technologie	F.D.M (Fused deposition modeling)
Volume d'impression	400 x 600 x 200 mm
Matériaux compatibles	Tous matériaux qui repectent caractéristiques thermiques < 280°C
Diamètre filament	1,75 mm
Extrusion	Simple ou double
Entrainement	Double entrainement direct
Températures	Extrusion : max 290 °C | Plateau : max 100°C
Diamètres de buses	De 0,2 mm à 1 mm
Calibration	Automatique

Accessoires

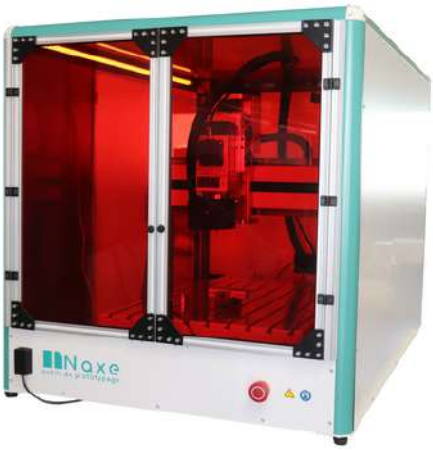

Enceinte protectrice

Protège et sécurise les utilisateurs. Elle permet d'empécher tous contacts avec les éléments en mouvement de la machine. Elle se met immédiatement en pause lors de l'ouverture de la porte. L'enceinte est équipée d'un système de filtration.

Etabli mobile

Structure métalique robuste et plan de travail en bois. Pratique pour ses dimensions standards.

Filtration industrielle

La filtration est conçue pour extraire et filtrer les fumées et les débris à travers des tuyaux et des accessoires de petit diamètre. Idéal pour toute application nécessitant une micro-extraction à proximité.

Aspiration industrielle

La qualité et la performance d'un système d'extraction de poussière Festool pour créer un système d'aspiration sur trois étages.